1.PP A STROP NAD 1.PP
M 1:50

DETAIL A M1:10

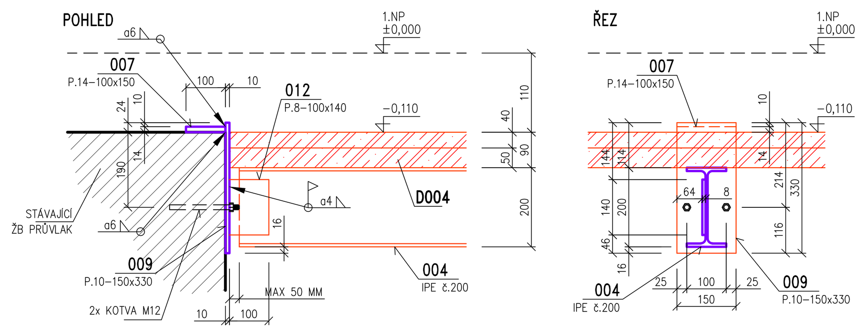

DETAIL B M1:10

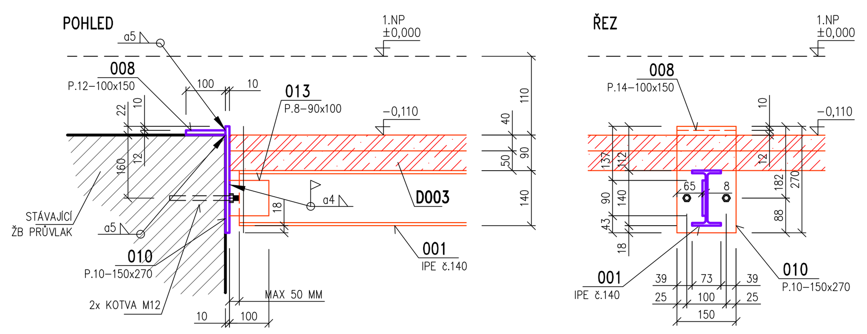

DETAIL C M1:10

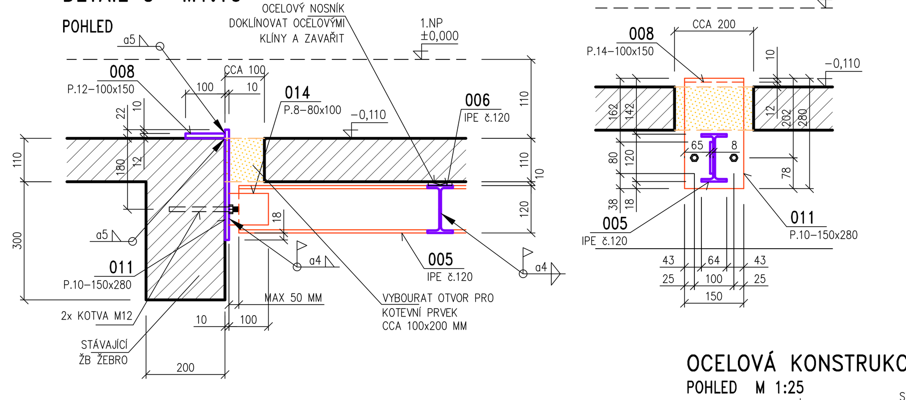

DETAIL K M1:10

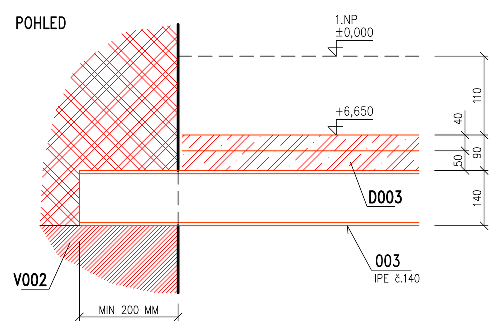

OCELOVÁ KONSTRUKCE OK4
POHLED M 1:25

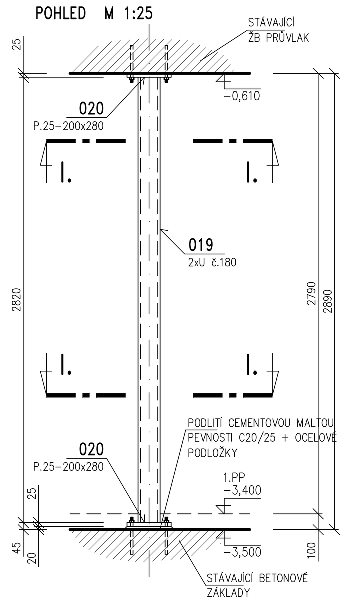

ŘEZ I.–I.
PŮDORYS M 1:10

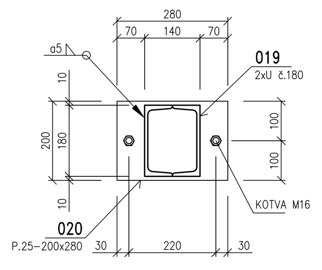

ŘEZ B–B
M 1:50

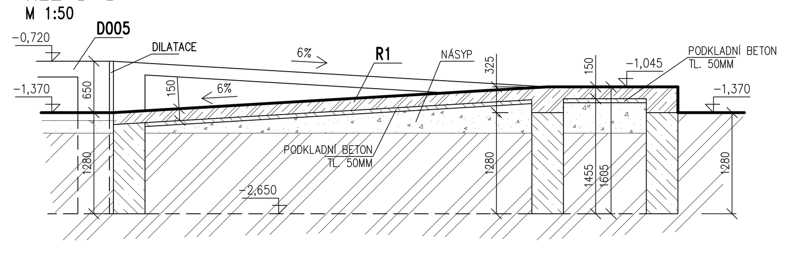

ŘEZ A–A
M 1:50

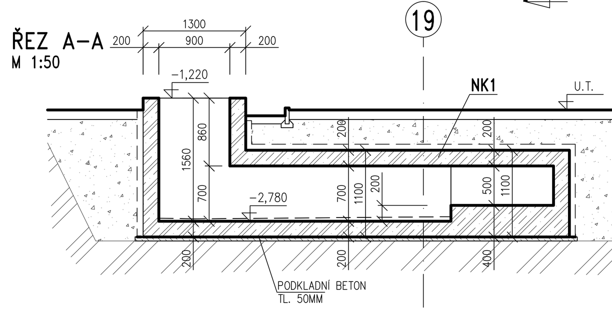

ŘEZ C–C
M 1:50

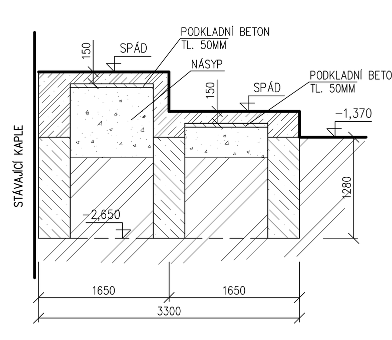

VÝPIS PŘEKLADŮ

OZN.	TECH. OZNAČENÍ	ROZMĚRY (MM) L	B	H	KS
KBP–2,25	KERAMOBETONOVÝ PŘEKLAD	2250	70	238	5
KBP–1,50	KERAMOBETONOVÝ PŘEKLAD	1500	70	238	10
KBP–1,00	KERAMOBETONOVÝ PŘEKLAD	1000	70	238	5

V TÉTO TABULCE JSOU VYKÁZÁNY POUZE PŘEKLADY V NOSNÝCH STĚNÁCH

VÝPIS OCELI S235 JR+M

POL.	PROFIL	DÉLKA MM (BM)	KS CELKEM	KG/M	HMOTNOST CELKEM
001	IPE č.140	2800	3	12,9	108,4
002	TR.ø101,6/4,0	2200	1	9,6	21,1
003	IPE č.140	2350	2	12,9	60,6
004	IPE č.200	4550	4	22,4	407,7
005	IPE č.120	950	10	10,4	98,8
006	IPE č.120	1150	5	10,4	59,8
007	P.14–100x150	150	8	11,0	13,2
008	P.12–100x150	150	26	9,4	36,7
009	P.10–150x330	330	8	11,8	31,2
010	P.10–150x270	270	6	11,8	19,1
011	P.10–150x280	280	20	11,8	66,1
012	P.8–100x140	140	8	6,3	7,1
013	P.8–90x100	100	6	5,7	3,4
014	P.8–80x100	100	20	5,0	10,0
015	L90/90/8	5,3	bm	10,9	57,8
016	I č.160	2750	1	17,9	49,2
017	I č.160	2750	1	17,9	49,2
018	I č.100	1500	4	8,4	50,4
019	U č.180	2820	2	22,0	124,1
020	P.25–200x280	280	2	39,3	22,0
MEZISOUČET					1295,9
PŘIRÁŽKA NA SPOJE A NA PŘÍPADNOU NEPŘESNOST				10,0%	129,1
CELKOVÁ HMOTNOST					1425,0 KG

TRAPÉZOVÝ PLECH 50/0,8 35,1 M2 9,69 KG/M2 340,0 KG

OBECNÉ POZNÁMKY

- PŘI BOURÁNÍ JE NUTNÉ DODRŽOVAT TYTO ZÁSADY:
  - PŘED BOURÁNÍM OVĚŘIT ROZMĚRY. VŠECHNY ROZDÍLY OPROTI PROJEKTOVÉ DOKUMENTACI, KTERÉ BUDOU PŘI STAVBĚ ZJIŠTĚNY, BUDOU NEPRODLENĚ SDĚLENY PROJEKTANTOVI. PROJEKTANT NA ZÁKLADĚ ZJIŠTĚNÝCH SKUTEČNOSTÍ UVÁŽÍ PŘÍPADNÉ ZMĚNY PROJEKTU.
  - BOURÁNÍ BUDE NUTNO PROVÁDĚT ŠETRNĚ, PO ZÁBĚRECH, PŘI BOURÁNÍ NESMÍ DOJÍT K PÁDU VĚTŠÍCH ČÁSTÍ NA STÁVAJÍCÍ KONSTRUKCE.
  - PŘI BOURÁNÍM JE TŘEBA BOURANÉ A NAVAZUJÍCÍ KONSTRUKCE ŘÁDNĚ ZABEZPEČIT – PODEPŘÍT.
  - BOURÁNÍ BUDE PROVÁDĚNO ODSHORA DOLŮ, NEJPRVE BUDOU VYBOURÁNY KONSTRUKCE V 1.NP A POTÉ V 1. PP
  - BOURANÝ MATERIÁL BUDE PLYNULE ODVÁŽEN MIMO STAVBU, NESMÍ DOJÍT K HROMADĚNÍ BOURANÉHO MATERIÁLU V NADZEMNÍCH PODLAŽÍCH.
- OZNAČENÍ BETONU JE PROVEDENO DLE ČSN EN 206. PROVÁDĚNÍ BETONOVÝCH KONSTRUKCÍ BUDE PROVEDENO DLE ČSN EN 13670-1 A DALŠÍCH NAVAZUJÍCÍCH NOREM, POKUD NENÍ UVEDENO JINÉ V TECHNICKÉ ZPRÁVĚ.
- PŘED PROVÁDĚNÍM BETONOVÝCH KONSTRUKCÍ DODAVATEL ODSOUHLASÍ S PROJEKTANTEM PODROBNÉ SLOŽENÍ BETONU, ZPŮSOB HUTNĚNÍ, ZPŮSOB A ČETNOST ZKOUŠEK BETONU – VIZ TECHNICKÁ ZPRÁVA.
- PROSTUPY V NOVÝCH BETONOVÝCH A ŽELEZOBETONOVÝCH KONSTRUKCÍCH BUDOU PROVEDENY DLE VÝKRESŮ KONSTRUKČNÍ ČÁSTI. PROSTUPY, KTERÉ NEJSOU VYZNAČENY NA VÝKRESECH KONSTRUKČNÍ ČÁSTI, JE MOŽNÉ PROVÁDĚT DO MAXIMÁLNÍ VELIKOSTI 100/100 MM DLE PROJEKTŮ A SPECIFIKACÍ OSTATNÍCH SPECIALISTŮ. V NOVÝCH ŽB. PRŮVLACÍCH, ŽB STĚNÁCH A SLOUPECH SE NESMÍ PROVÁDĚT PROSTUPY A DRÁŽKY, MIMO PROSTUPŮ A DRÁŽEK VYZNAČENÝCH V DOKUMENTACI KONSTRUKČNÍ ČÁSTI.
- PROSTUPY V STÁVAJÍCÍCH BETONOVÝCH A ŽELEZOBETONOVÝCH KONSTRUKCÍCH BUDOU PROVEDENY DLE VÝKRESŮ KONSTRUKČNÍ ČÁSTI. PROSTUPY, KTERÉ NEJSOU VYZNAČENY NA VÝKRESECH KONSTRUKČNÍ ČÁSTI, JE MOŽNÉ PROVÁDĚT DO MAXIMÁLNÍ VELIKOSTI 100/100 MM DLE PROJEKTŮ A SPECIFIKACÍ OSTATNÍCH SPECIALISTŮ. V ŽB. PRŮVLACÍCH, ŽB ŽEBRECH, ŽB STĚNÁCH A SLOUPECH SE NESMÍ PROVÁDĚT PROSTUPY A DRÁŽKY, MIMO PROSTUPŮ A DRÁŽEK VYZNAČENÝCH V DOKUMENTACI KONSTRUKČNÍ ČÁSTI. V PŘÍPADĚ KOLIZE PROSTUPŮ A ŽEBRA NEBO PRŮVLAKU BUDE OTVOR UMÍSTĚN DO NEJBLIŽŠÍ MOŽNÉ POLOHY PO KONZULTACI S PROJEKTANTEM. PROSTUPY V STÁVAJÍCÍCH KONSTRUKCÍCH JE MOŽNÉ PROVÁDĚT POUZE VRTÁNÍM NEBO ŘEZÁNÍM, NELZE POUŽÍT PNEUMATICKÉ PŘÍKLEPOVÉ KLADIVA
- VÝZTUŽ ZASAHUJÍCÍ DO OTVORŮ NEPŘERUŠOVAT, ALE POSUNOUT DO NEJBLIŽŠÍ MOŽNÉ POLOHY U OTVORU.
- VÝZTUŽ V ŽELEZOBETONOVÝCH KONSTRUKCÍCH BUDE UMÍSTĚNA TAK, ABY NEDOŠLO K ROZMÍSENÍ (SEGREGACI) BETONOVÉ SMĚSI A BYLO MOŽNO PROVÉST ŘÁDNÉ HUTNĚNÍ. VÝZTUŽ BUDE UMÍSTĚNA DO NEJBLIŽŠÍ MOŽNÉ POLOHY TAK, ABY VZNIKLY OTVORY PRO BETONÁŽ A HUTNĚNÍ.
- PROJEKTANT KONSTRUKČNÍ ČÁSTI NEBO TDI PŘED ZABETONOVÁNÍM PŘEVEZME KOMPLETNĚ PROVEDENOU VÝZTUŽ VŠECH ŽB KONSTRUKCÍ – VIZ TECHNICKÁ ZPRÁVA.
- VÝROBA A MONTÁŽ OCELOVÉ KONSTRUKCE BUDE PROVEDENA DLE ČSN EN 1090–1, ČSN EN 1090–1. VELIKOST JEDNOTLIVÝCH ODCHYLEK SE ŘÍDÍ ČSN EN 1090–1, ČSN EN 1090–1 A ČSN ISO 7976–2 – VIZ TECHNICKÁ ZPRÁVA. VÝROBNÍ DOKUMENTACE (DÍLENSKÁ DOKUMENTACE) BUDE VČETNĚ MONTÁŽNÍHO POSTUPU PŘEDLOŽENA K ODSOUHLASENÍ PROJEKTANTOVI. MONTÁŽNÍ POSTUP BUDE V SOULADU S POV, PLATNÝMI ZÁKONY A PLATNÝMI NORMAMI – VIZ TECHNICKÁ ZPRÁVA.
- OCELOVÉ PŘEKLADY BUDOU PO OSAZENÍ VZÁJEMNĚ SPOJENY U SPODNÍ A HORNÍ PÁSNICE OCELOVÝMI PÁSKY 50/5 MM á 600 MM.
- POLOŽKY, KTERÉ MOHOU MÍT PROMĚNNOU DÉLKU, BUDOU VYDÁNY O CCA 200 – 400 MM DELŠÍ, NA MONTÁŽI BUDOU TYTO PRVKY UPRAVENY.
- V KAPSÁCH PRO ULOŽENÍ OCELOVÝCH I PROFILŮ U DVEŘNÍCH A OKENNÍCH OTVORŮ PROVÉST BETONOVÉ PODKLADKY V=100 MM.
- PROJEKTANT KONSTRUKČNÍ ČÁSTI NEBO TDI PŘEVEZME KOMPLETNĚ PROVEDENOU OCELOVOU KONSTRUKCI – VIZ TECHNICKÁ ZPRÁVA.
- ZDIVO Z KERAMICKÝCH PÁLENÝCH TVAROVEK BUDE PROVEDENO DLE TECHNICKÝCH A TECHNOLOGICKÝCH PODKLADŮ VÝROBCE, PLATNÝCH NOREM A TECHNICKÉ ZPRÁVY. TEPLOTA VZDUCHU A MATERIÁLU NESMÍ PŘI ZDĚNÍ KLESNOUT POD 5°C. TVÁRNICE MUSÍ BÝT V KAŽDÉ VRSTVĚ PŘEVÁZÁNY MIN. O 100 MM. ZDĚNÉ KONSTRUKCE BUDOU PROVEDENY DLE ČSN EN 1996–2, VELIKOST JEDNOTLIVÝCH ODCHYLEK SE ŘÍDÍ DLE ČSN 730205 VE SMYSLU DALŠÍCH NAVAZUJÍCÍCH NOREM – VIZ TECHNICKÁ ZPRÁVA.
- PROSTUPY VE ZDIVU BUDOU PROVEDENY DLE VÝKRESŮ KONSTRUKČNÍ ČÁSTI. PROSTUPY, KTERÉ NEJSOU VYZNAČENY NA VÝKRESECH KONSTRUKČNÍ ČÁSTI, JE MOŽNÉ PROVÁDĚT DO MAXIMÁLNÍ VELIKOSTI 300/300 MM VIZ VÝKRESY SPECIALISTŮ. SVISLÉ DRÁŽKY A VÝKLENKY, KTERÉ NEJSOU UVEDENY VE VÝKRESOVÉ DOKUMENTACI KONSTRUKČNÍ ČÁSTI, LZE PROVÉST DLE ČSN EN 1996–1–1.
- V STÁVAJÍCÍM I NOVÉM NOSNÉM ZDIVU NENÍ DOVOLENO PROVÁDĚT VODOROVNÉ DRÁŽKY, MIMO DRÁŽEK UVEDENÝCH NA VÝKRESE KONSTRUKČNÍ ČÁSTI.
- STÁVAJÍCÍ A NOVÉ ZDIVO VZÁJEMNĚ SPOJIT POMOCÍ KAPES NEBO OCELOVÝCH TRNŮ, KTERÉ BUDOU VLEPENY DO STÁVAJÍCÍHO ZDIVA.
- PŘI DOZDÍVÁNÍ DVEŘNÍCH OTVORŮ A DOZDÍVEK DODRŽOVAT MINIMÁLNÍ SPÁROVÁNÍ. NOVÉ ZDIVO V LOŽNÝCH SPÁRÁCH PROKOTVIT PO VÝŠCE á 450 MM OCELOVÝMI TRNY 2x ø10 MM SE STÁVAJÍCÍM ZDIVEM. ZDIVO NUTNO DOKLÍNOVAT A VYPLNIT ROZPÍNAVOU MALTOU (EVENTUÁLNĚ ZATLUČENOU JEMNOU BETONOVOU SMĚSÍ). PŘI VYZDÍVKÁCH A DOZDÍVKÁCH DODRŽET MINIMÁLNÍ SPÁROVÁNÍ.
- JESTLIŽE BUDE PO ODSTRANĚNÍ OMÍTEK ZJIŠTĚNO, ŽE MALTA STÁVAJÍCÍHO ZDIVA JE NARUŠENÁ NEBO ZNAČNĚ DEGRADOVÁNA, BUDE PROVEDENO ODSTRANĚNÍ STÁVAJÍCÍCH OMÍTEK A NOVÉ PŘESPÁROVÁNÍ CEMENTOVOU MALTOU.
- VŠECHNY NOSNÉ KONSTRUKCE BUDOU PROVEDENY V SOULADU S POŽÁRNĚ BEZPEČNOSTNÍM ŘEŠENÍM, KTERÉ JE SAMOSTATNOU PŘÍLOHOU PROJEKTU. POŽÁRNÍ ODOLNOST JEDNOTLIVÝCH ČÁSTÍ JE UVEDENA V TECHNICKÉ ZPRÁVĚ.
- PŘI PROVÁDĚNÍ STAVBY BUDOU DODRŽOVÁNY VŠECHNY PLATNÉ ZÁKONY OHLEDNĚ BEZPEČNOSTI A OCHRANY ZDRAVÍ A NAVAZUJÍCÍ PLATNÉ NAŘÍZENÍ VLÁDY A VYHLÁŠKY. PŘEDEVŠÍM BUDOU DODRŽOVÁNY NAŘÍZENÍ VLÁDY 101/2005 Sb, 362/2005 Sb, 591/2005 .

POZNÁMKA

POZN. 001:
STÁVAJÍCÍ A NOVÉ ŽB KONSTRUKCE VZÁJEMNĚ SPOJIT POMOCÍ OCELOVÝCH TRNŮ, KTERÉ BUDOU VLEPENY DO STÁVAJÍCÍCH ŽB PRVKŮ

POZN. 002:
PŘED BOURÁNÍM PROSTORU STÁVAJÍCÍHO SCHODIŠTĚ A APSIDY PROVIZORNĚ PODEPŘÍT STÁVAJÍCÍ PRŮVLAK VYNÁŠEJÍCÍ STŘECHU – VIZ TZ.

POZN. 003:
PŘED ZAHÁJENÍM BOURACÍCH PRACÍ BUDE ZJIŠTĚNO ZDA JE BOURANÝ OBJEKT ŘÁDNĚ ODDILATOVÁN OD STÁVAJÍCÍCH KONSTRUKCÍ

POZN. 004:
DO ŽB PRŮVLAKU BUDOU UMÍSTĚNY PROSTUPKY – VIZ KOORDINAČNÍ VÝKRES ARCHITEKTONICKO–STAVEBNÍ ČÁSTI

ŽELEZOBETONOVÉ KONSTRUKCE

ZÁKLADY
- BETON: C20/25 – XC2 DLE ČSN EN 206
- VÝZTUŽ: B500B (R)

AD, NK1, D005, R1:
- BETON: C30/37 – XC4,XF1 DLE ČSN EN 206
- VÝZTUŽ: B500B (R)

OSTATNÍ KONSTRUKCE
- BETON: C25/30 – XC1 DLE ČSN EN 206
- VÝZTUŽ: B500B (R)

OCELOVÉ KONSTRUKCE:
- TŘÍDA PROVEDENÍ EXC2 B DLE ČSN EN 1090–2
- JAKOST: S235 JR+M DLE ČSN EN 10025–2

POVRCHOVÁ ÚPRAVA: – VIZ TECHNICKÁ ZPRÁVA

PROSTUPY: – VIZ POZNÁMKY A TECHNICKÁ ZPRÁVA

MATERIÁLY, POVRCHOVÁ ÚPRAVA, GEOMETRICKÉ TOLERANCE A PROVÁDĚNÍ KONSTRUKCÍ JE PODROBNĚ SPECIFIKOVÁNO V TECHNICKÉ ZPRÁVĚ

PŘED PROVÁDĚNÍM OVĚŘIT VŠECHNY NEZBYTNÉ KOTY DLE STÁVAJÍCÍHO STAVU. PŘI ZJIŠTĚNÍ ROZDÍLŮ MEZI PROJEKTOVOU DOKUMENTACÍ A SKUTEČNÝM STAVEM BUDOU TYTO ÚDAJE NEPRODLENĚ SDĚLENY PROJEKTANTOVI

LEGENDA MATERIÁLŮ
- STÁVAJÍCÍ ZDIVO
- STÁVAJÍCÍ ŽB KONSTRUKCE
- VYBOURÁNÍ OTVORU (ZDIVA)
- PROSTÝ BETON
- ŽELEZOBETON
- DOZDÍVKA Z PÓROBETONOVÝCH TVÁRNIC (SKUPINA PRVKŮ LD DLE ČSN EN 771–1) PEVNOSTI P4, NA MALTU PRO TENKÉ SPÁRY (T) PEVNOSTI MIN. 10,0 MPa NANESENOU CELOPLOŠNĚ
- DOZDÍVKA Z CIHEL PÁLENÝCH (SKUPINA PRVKŮ HD DLE ČSN EN 771–1) PEVNOSTI P15 VYZDĚNÉ CELOPLOŠNĚ NA OBYČEJNOU ZDÍCÍ MALTU M5
- JEDNOVRSTVÁ STĚNA TL. 400 MM Z KERAMICKÝCH TVÁRNIC P10, NA ZDÍCÍ MALTU PEVNOSTI MIN. 5,0 MPa NANESENOU CELOPLOŠNĚ

LEGENDA PRVKŮ
- NOVÉ OCELOVÉ PRVKY
- NOVÉ KONSTRUKCE

LEGENDA ZKRATEK
ATXXX	ŽELEZOBETONOVÁ MONOLITICKÁ ATIKA	–X,XXX	SPODNÍ LÍC KONSTRUKCE
DXXX	ŽELEZOBETONOVÁ MONOLITICKÁ DESKA	–X,XXX	HORNÍ LÍC KONSTRUKCE
SCHX	ŽELEZOBETONOVÉ MONOLITICKÉ SCHODIŠTĚ	–X,XXX	HORNÍ LÍC ČISTÉ PODLAHY
PRXXX	ŽELEZOBETONOVÝ MONOLITICKÝ PRŮVLAK		
VXXX	ŽELEZOBETONOVÝ MONOLITICKÝ VĚNEC		
SXXX	ŽELEZOBETONOVÝ MONOLITICKÝ SLOUP		
VŠX	VÝTAHOVÁ ŠACHTA		
RX	ŽELEZOBETONOVÁ MONOLITICKÁ RAMPA		
NKX	ŽELEZOBETONOVÝ MONOLITICKÝ NASÁVACÍ KANÁL		
ADX	ŽELEZOBETONOVÝ MONOLITICKÝ ANGLICKÝ DVOREK		

±0,000 = 265,780 m.n.m. (VÝŠKOVÝ SYSTÉM BPV)

Revize	Vypracoval	Popis obsahu revize	Datum

LT PROJEKT – PROJEKTOVÁNÍ ZDRAVOTNICKÉ VÝSTAVBY	Hlavní inženýr projektu: ING. PETR TOMICKÝ; Vedoucí projektant zakázky: ING. PETR TOMICKÝ	Investor: Nemocnice Vyškov
Profese: STATIKA	Zpracovatel dílu: A+Z PROJEKT TEAM, s.r.o., 624 00 Brno, Úvoz 33, IČO 28274725, tel.: +420 532268330, mob.: +420 606229143, e-mail: info@apluszprojekt.cz	Autorizace:
Odpovědný projektant: ING. ALEŠ UTÍKAL	Vypracoval: ING. JAN HETVER; Kontroloval: ING. ALEŠ UTÍKAL	
Akce: NEMOCNICE VYŠKOV, p.o. REKONSTRUKCE BUDOVY B	Zakázkové číslo: DZS 16 - 2016; Datum: 11 - 2016; Formát: 24 A4; Stupeň: ZADÁVACÍ DOKUMENTACE	Paré:
Objekt: KŘÍDLO B2	SO 01	
Obsah: 1.PP A STROP NAD 1.PP	Měřítko: 1:50	Číslo výkresu: D1.01.02-101